A3-1181B

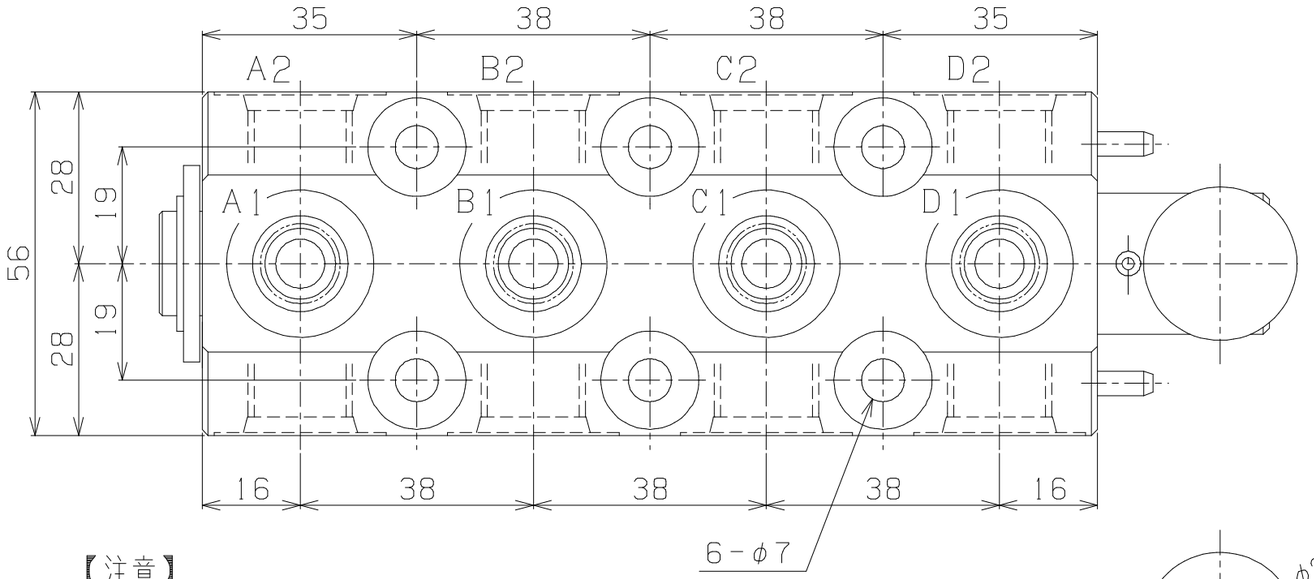

主　仕　様	
最高使用圧力	50 MPa
最大使用流量	30LITER/min.
最高使用油温	8 0 ℃
レバー切換荷重	kgf
重　　量	2.8kgG

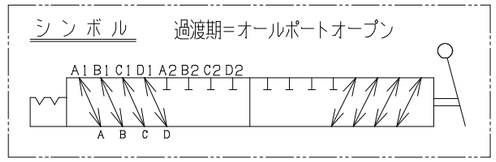

【注意】

圧力加圧時のハンドル操作は出来ません
ハンドル操作は無負荷時に行って下さい

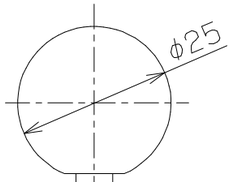

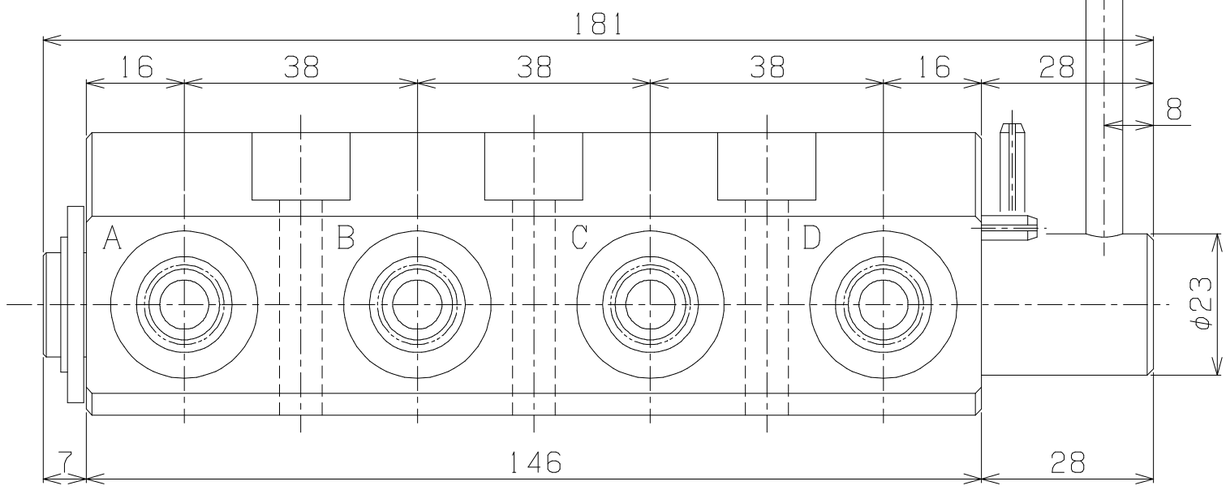

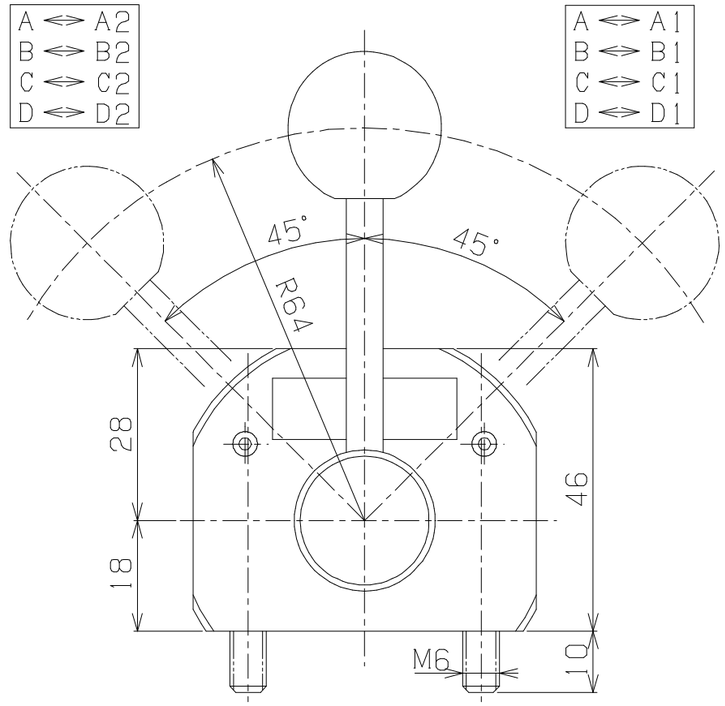

ポート部詳細（S=1.5/1）

（12ヶ所）

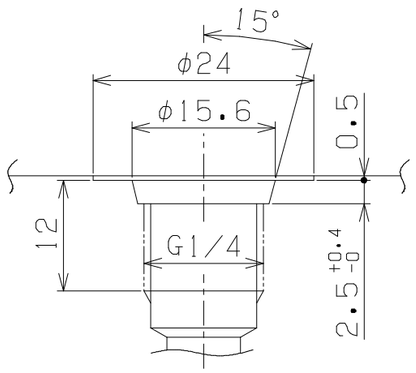

PLAN RECORD	基本仕上								
			MARK	PARTICULAR	QUAN	MATERIAL	SIZE	WEIGHT	REMARK
	寸法許容差		CHIEF		HV3W-50-30(G1/4)				
	区　分	許容差	HEAD		手動方向切換弁（3方コック弁）				
	1 ~ 4	±0.1	CHECKED BY						
	5 ~ 16	±0.2	DRAWN BY		DRAWING NO.	A3-1181B			
	17 ~ 63	±0.3	DATE DRAWN						
	64 ~ 250	±0.5	SCALE	1/1	RIX リックス株式会社 RIX CORPRATION				
	250~1000	±0.8							

記号
400S
100S
25S
6.3S
0.8S