A2-0442C

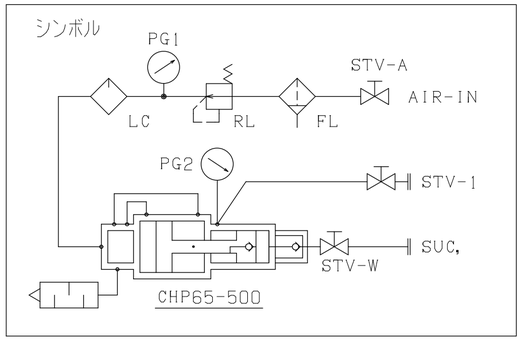

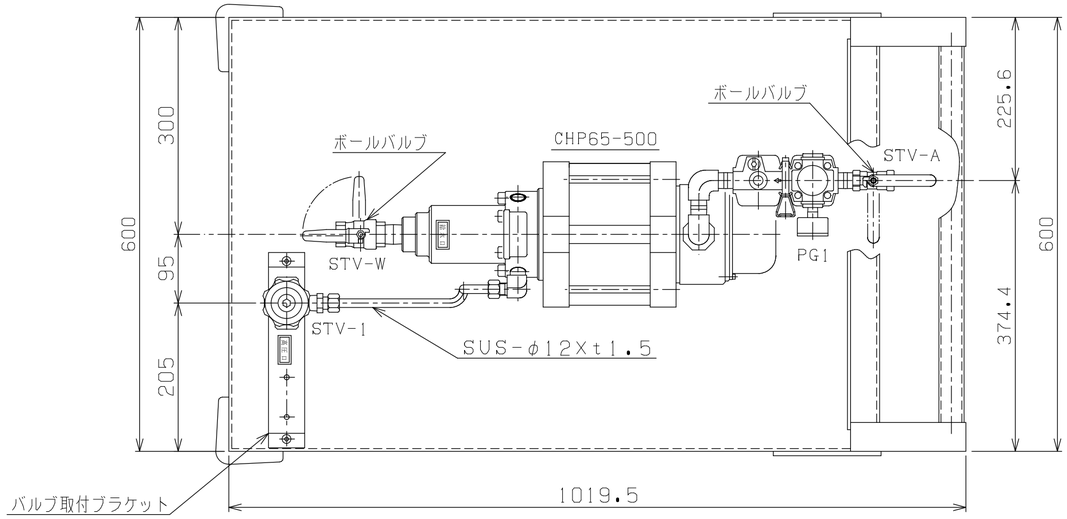

主　　仕　　様	
装置型式	CHPU65-BWW1
空気最高使用圧力	0.8MPa
空気最大消費量	5.5m³/min.
ポンプ増圧比	1対65
2次最高吐出圧力	50MPa
2次最大吐出量	性能表参照
2次側使用流体	水(一般水道水・工業用水可)
接液部主材質	SUS304
塗装色(SUSヲ除ク)	黒　色
総重量(概算)	67kgG

注:工業用水ヲ使用ノ場合ハ150メッシュのフルターヲ使用ノ事。

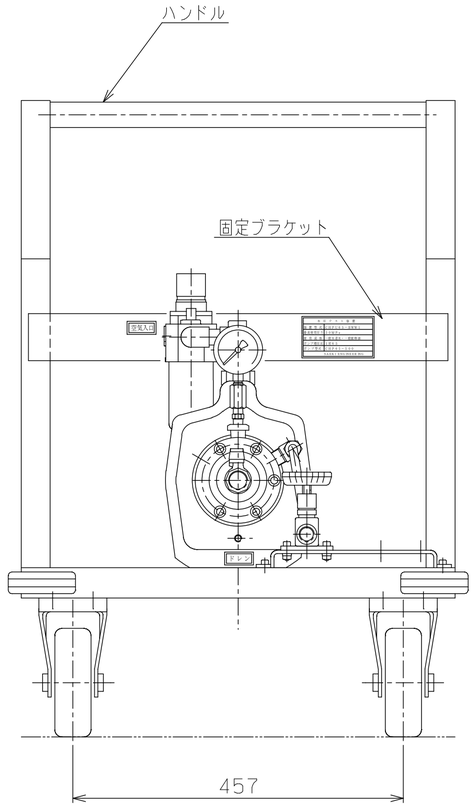

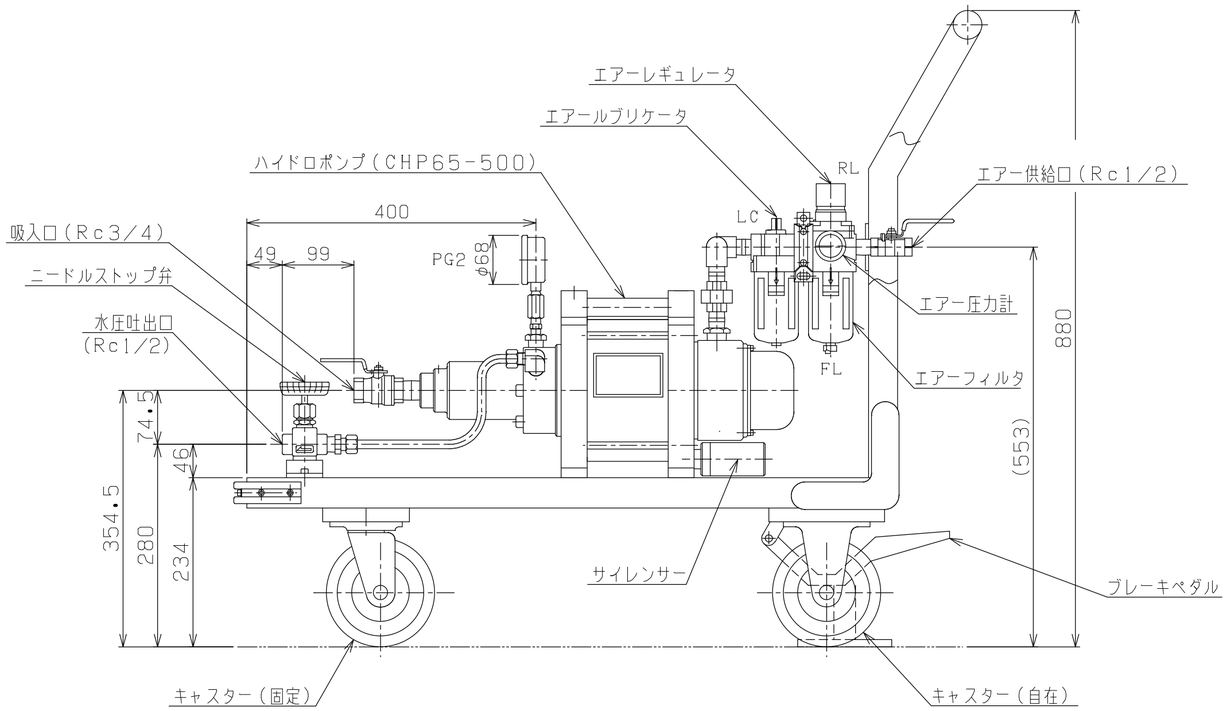

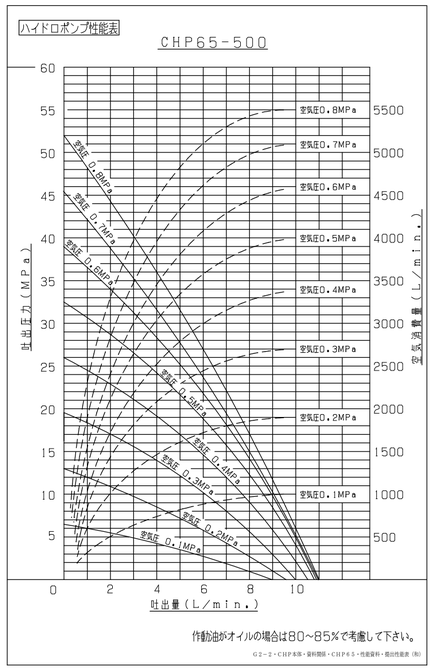

PLAN RECORD	基本仕上		MARK	PARTICULAR	QUAN	MATERIAL	SIZE	WEIGHT	REMARK
	寸法許容差		CHIEF		CHPU65-BWW1				
	区分	許容差	HEAD		水圧テスト装置(台車付)				
	1~4	±0.1	CHECKED BY						
	5~16	±0.2	DRAWN BY		DRAWING NO.	A2-0442C			
	17~63	±0.3	DATE DRAWN						
	64~250	±0.5	SCALE 1/6		RIX リックス株式会社 RIX CORPRATION				
	250~1000	±0.8							

記号 400S 100S 25S 6.3S 0.8S