A3-1622A

SPECIFICATION	
MODEL	CHP150-1200
INTENSIFYING RATIO	1:150
AIR CONSUMPTION	5 (m3/min)
MAX.PRESSURE	120MPa
RATED.PRESSURE	80MPa
WEIGHT(ABOUT)	25kgG

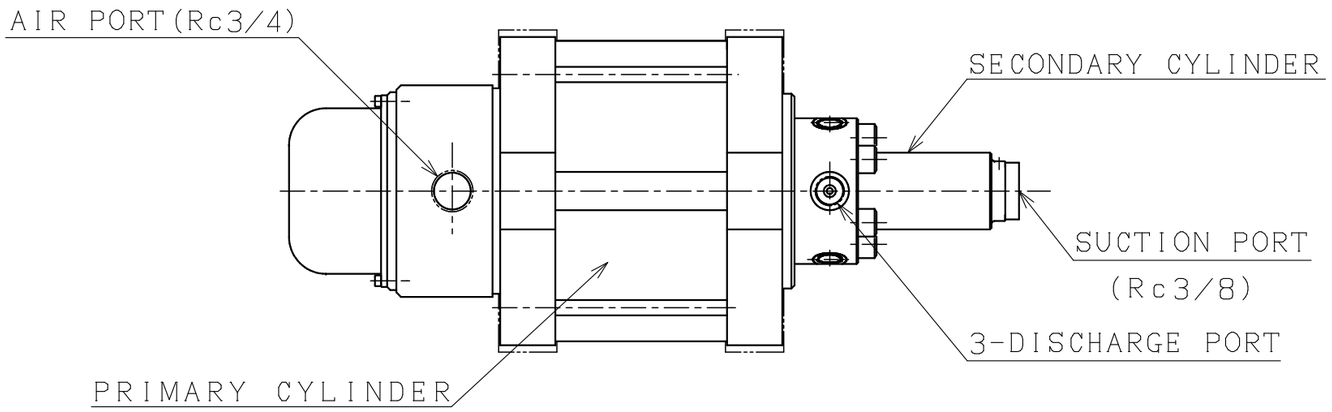

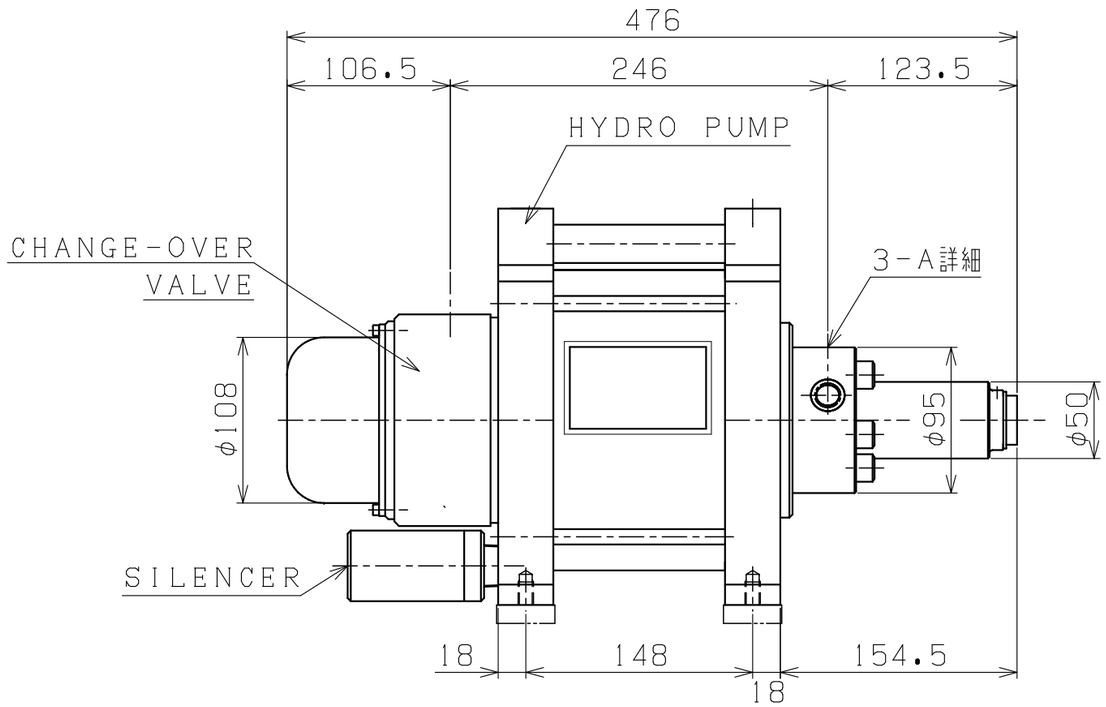

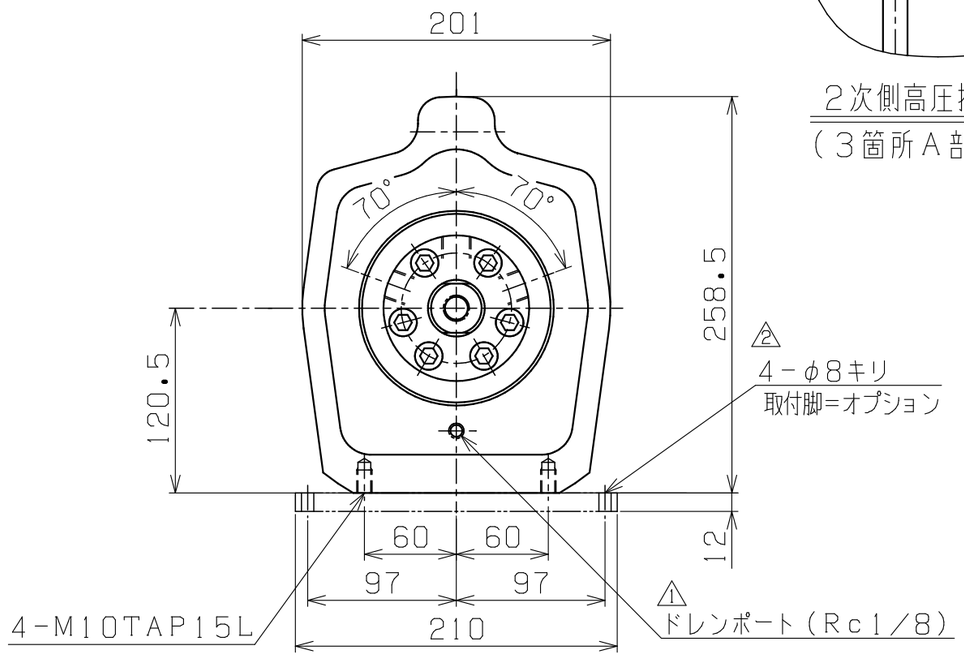

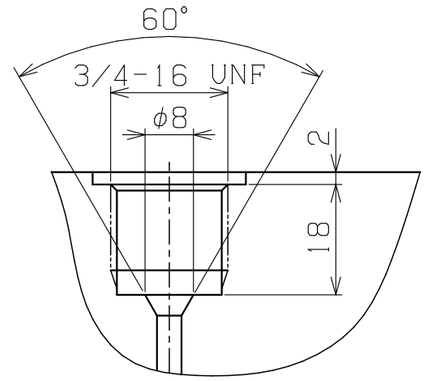

2次側高圧接続口
(3箇所A部詳細)

G2-2・CHP本体・外・CHP150(新)

※注記
- 標準使用流体は一般作動油または一般水道水です。
- 推奨作動油はISOVG32です。
- 吸入側には必ずサクションフィルターを取り付けて使用して下さい。(200メッシュ相当)
- エアー源がドライエアーの場合は使用出来ません。
- ポンプ作動中は定期的に潤滑油を供給して下さい。
  潤滑油を供給せずに長期間使用すると作動不良を起こす可能性があります。
- ポンプ作動中は内部潤滑油が、サイレンサーに付着する場合、またはサイレンサーから排出される場合があります。
- 長時間の連続使用時や、寒冷地での使用時に自動切換バルブ部が凍り、作動不良を起こす可能性があります。

PLAN RECORD	基本仕上								
1 ネジ(Rc1/8)追加、H19-4-11			MARK	PARTICULAR	QUAN	MATERIAL	SIZE	WEIGHT	REMARK
2 H20-4-10追加	寸法許容差		CHIEF		CHP150-1200				
CHP150-1200T共通図。	区分	許容差	HEAD		HYDRO PUMP				
	1 ~ 4	±0.1	CHECKED BY						
	5 ~ 16	±0.2	DRAWN BY		DRAWING NO.	2100009592			
	17 ~ 63	±0.3	DATE DRAWN						
	64 ~ 250	±0.5	SCALE	1/2	RIX リックス株式会社 RIX CORPORATION				
	250~1000	±0.8							

記号 400S 100S 25S 6.3S 0.8S